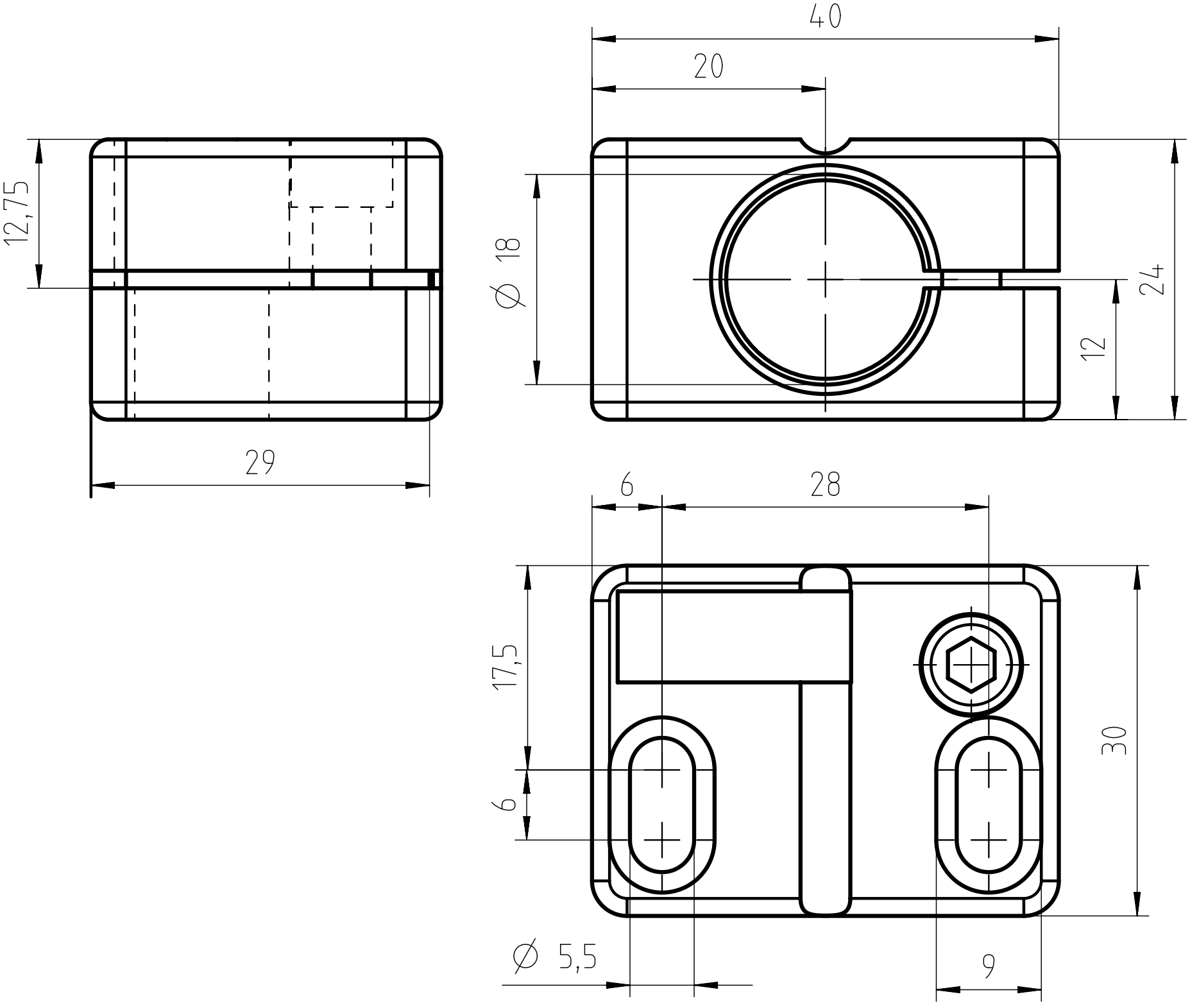
40
20
12,75
Ø 18
24
12
29
6
28
17,5
30
6
Ø 5,5
9